ООО «Спутник» 105066
г. Москва, ул. Спартаковская, д. 19,
стр. 2, помещение 1, комната 10
8-800-100-71-23
www.privod-sputnik.ru,
info@privod-sputnik.ru

ОГРН 1197746355586
ИНН 9701135884/770101001
ПАО АКБ «Промсвязьбанк» г. Москва
БИК 044525555
к/с 30101810400000000555
р/с 40702810200000209206

SPUTNIK AP24-16

Электропривод предназначен для управления воздушными клапанами систем вентиляции зданий и сооружений.

- Управление аналоговое (пропорциональное) 0(2)...10В, 0(4)...20мА
- Напряжение питания =/~24 В
- Крутящий момент 16 Нм
- Возможно взрывозащищенное исполнение.

Номинальное напряжение		24 В=/ 24 В~
Диапазон номинального напряжения		19,2...28,8 В=/~
Потребляемая мощность	при движении	4.5 Вт
	в покое	0,5 Вт
Крутящий момент		16 Нм
Угол поворота		0°...95°
Время поворота		30-55 сек.
Индикация положения		Механическая - указатель
Класс защиты		III (безопасное низкое напряжение)
Степень защиты корпуса		IP 54
Уровень шума		макс. 45 дБ
Температура окружающей среды		-30°...+80° С
Рабочая температура		-20°...+50° С
Влажность		5%...95% без конденсата
Техобслуживание		Не требуется
Срок службы		60 000 циклов
Вес (не более)		1,3 кг

ООО «Спутник» 105066
г. Москва, ул. Спартаковская, д. 19,
стр. 2, помещение 1, комната 10
8-800-100-71-23
www.privod-sputnik.ru,
info@privod-sputnik.ru

ОГРН 1197746355586
ИНН 9701135884/770101001
ПАО АКБ «Промсвязьбанк» г. Москва
БИК 044525555
к/с 30101810400000000555
р/с 40702810200000209206

Принцип действия

При подаче управляющего сигнала происходит вращение вала электропривода к положениям открыто или закрыто в зависимости от величины управляющего сигнала. Направление вращения выбирается с помощью переключателя.

Ручное управление осуществляется поворотом вала привода после вывода из зацепления редуктора при помощи рычага на корпусе привода.

Монтаж

Электропривод легко устанавливается непосредственно на вал створки клапана (длина вала >50 мм) круглого сечения 10...20 мм или квадратного сечения 10...16 мм и закрепляется с помощью универсального крепежного устройства. К корпусу клапана электропривод крепится при помощи универсальной крепежной пластины или непосредственно на корпус клапана.

Сигнализация положений для AP24-16

Электропривод выдает сигнал обратной связи в зависимости от угла поворота вала привода, кроме того промежуточное положение определяется по механическому указателю.

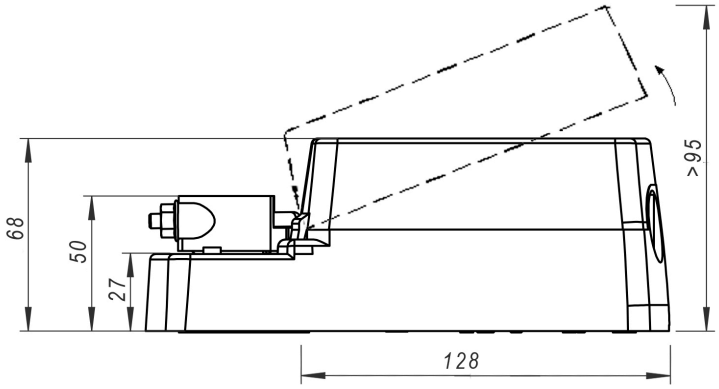

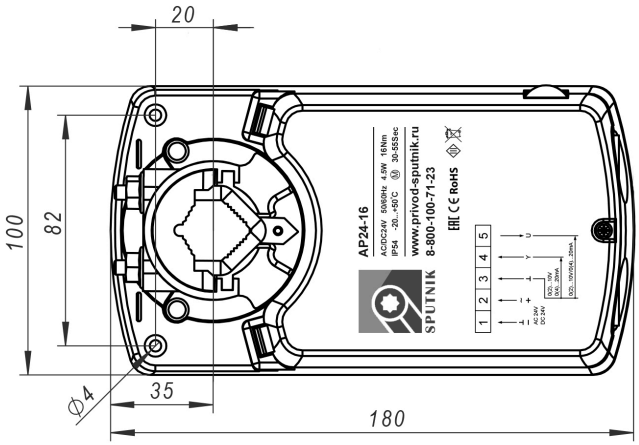

ООО «Спутник» 105066
г. Москва, ул. Спартаковская, д. 19,
стр. 2, помещение 1, комната 10
8-800-100-71-23
www.privod-sputnik.ru,
info@privod-sputnik.ru

ОГРН 1197746355586
ИНН 9701135884/770101001
ПАО АКБ «Промсвязьбанк» г. Москва
БИК 044525555
к/с 30101810400000000555
р/с 40702810200000209206

СХЕМЫ ЭЛЕКТРИЧЕСКИХ ПОДКЛЮЧЕНИЙ

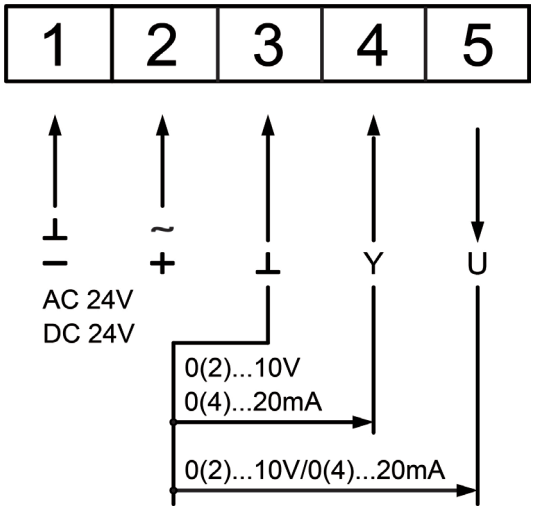

Возможна настройка в соответствии с запросом заказчика
При 0 (2)–10 В входное сопротивление Ri ⩾ 200 кОм
При 0 (4)–20 мА входное сопротивление Ri 500 Ом

ООО «Спутник» 105066
г. Москва, ул. Спартаковская, д. 19,
стр. 2, помещение 1, комната 10
8-800-100-71-23
www.privod-sputnik.ru,
info@privod-sputnik.ru

ОГРН 1197746355586
ИНН 9701135884/770101001
ПАО АКБ «Промсвязьбанк» г. Москва
БИК 044525555
к/с 30101810400000000555
р/с 40702810200000209206

НАСТРОЙКИ ДОПОЛНИТЕЛЬНЫХ DIP ПЕРЕКЛЮЧАТЕЛЕЙ

Переключатель_1: режим сигнала обратной связи	Переключатель_2: начальная величина управляющего сигнала	Переключатель_3: режим управляющего сигнала	Переключатель_4: переключение направления вращения	Заводские настройки
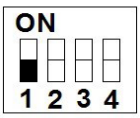	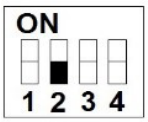	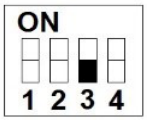	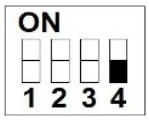	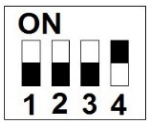
Выкл.: сигнал напряжения Сигнал обратной связи 0(2)...10В	Выкл.: входной сигнал 0...10В или 0...20мА	Выкл.: управление напряжением Входной сигнал 0(2)...10В	Выкл.: при усилении сигнала привод вращается против часовой стрелки	Входной сигнал: 0–10 В Сигнал обратной связи: 0–10 В При усилении сигнала привод вращается по часовой стрелке
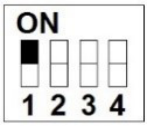	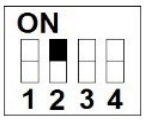	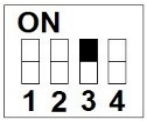	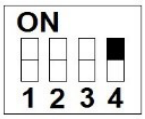	
Вкл.: токовый сигнал Сигнал обратной связи 0(4)...20mA	Вкл.: входной сигнал 2...10В или 4...20 мА	Вкл.: управление током Входной сигнал 0(4)...20mA	Вкл.: при усилении сигнала привод вращается по часовой стрелке	